falmec

MARE E.ION®

- Verre brillant blanc ou noir
- Système de purification de l'air par ionisation
- Aspiration périmétrale
- Commandes sensitives avec capteur sensoriel
- Éclairage LED
- Filtre combiné Charbon - Zéolite réactivable
- Filtres Top lavables au lave-vaisselle
- Fonctionne exclusivement en recyclage

Mural – 66 cm
Îlot – 66 cm

Moteur et commandes :
450 m³/h
3 vitesses + Booster
Commandes sensitives et capteur sensoriel
Filtres
Filtre combiné Charbon - Zéolite réactivable inclus : 120891
Éclairage
Led 4x1,2 W (3200K)
Distance minimale du plan de travail
Gaz : 60 cm
Electrique : 52 cm
Niveau sonore
Vitesse min.
56 dB(A)re1pW
Vitesse max.
63 dB(A)re1pW

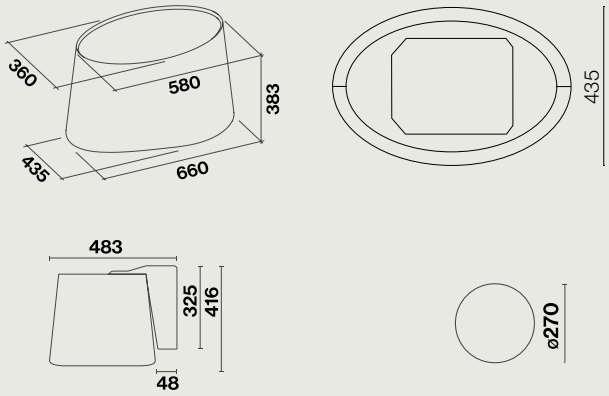

1 - Support pour version murale

2 - Support pour version ilot.
Filins acier réglables jusqu'à 110 cm

E.ion models – 450 m³/h

Vitesse du moteur	1	2	3	4
Niveau sonore dB(A)re1pW - I.E.C.60704-2-13	56	61	63	65
Capacité (m³/h) I.E.C.61591	-	-	-	-
Pression (Pa)	-	-	-	-
Puissance (W)	75	90	100	140
Diamètre de sortie Ø (mm)	-	-	-	-

Hottes :	Nart	Référence	Code EAN	Classe énergétique	Dimensions (cm)	Poids net (Kg)	Débit (m³/h)
Mare îlot blanc	119717	MARE2210	8034122346991	-	66	29	450
Mare îlot noir	119718	MARE2220	8034122347004	-	66	29	450
Mare mural blanc	120842	MARE1210	8034122347936	-	66	32	450
Mare mural noir	120843	MARE1220	8034122347943	-	66	32	450

Accessoires en option :	Nart	Référence	Code EAN
Filtre combiné charbon - zéolite de remplacement	120891	101078810	8034122708133
Filins réglables jusqu'à 240 cm	120609	KACL140	8034122708201

Disponibilité des pièces détachées fonctionnelles de la marque FALMEC : 15 ans à compter de la date d'achat par le consommateur.