Roues

Jante	$4\frac{1}{2}$ J x 14".
Pneus	165 SR 14 (sur demande Michelin 165-14 X AS).
Pression de gonflage à froid AV et AR	1,6 kg/cm² (1,6 bar) à charge réduite et à vitesse limitée; 1,8 kg/cm² (1,8 bar) en pleine charge ou à vitesse élevée et prolongée. Pour Michelin X AS: 1,5 kg/cm² (1,5 bar) à charge réduite ou à vitesse limitée; 1,7 kg/cm² (1,7 bar) en pleine charge ou à vitesse élevée et prolongée.
Moyeux roues	Munis d'un roulement étanche qui ne nécessite d'aucun graissage.
Ouverture roues AV	1 à 2 mm mesurée sur les jantes, avec voiture en charge statique.
Chasse positive	2° 10′ à 2° 45′
Inclinaison du pivot de fusée	5° ± 25′
Carrossage	2° ± 10′
	} avec voiture en charge statique.
Pincement roues AR	3 à 3,5 mm, mesuré sur les jantes

INSTALLATION ELECTRIQUE

Type	A batterie 12 Volts 45 Ah avec négatif à la masse.
Alternateur	BOSCH G 1 - 14 V 28 A 22 ou DUCELLIER 7553 A.
Régulateur	BOSCH AD 1/14 V ou DUCELLIER 8372 A.
Fusibles	Huit fusibles de 16 A (couleur verte) et un de 30 A (couleur noire) protègent les circuits selon les indications sur le couvercle de la boîte elle-même. Le fusible qui protège l'éclairage intérieur protège aussi l'avertisseur acoustique, la prise de courant et la montre.

Deux fusibles séparés de 16 A (couleur verte) protègent l'un le circuit de l'allume-cigarette et est placé près de la boîte à fusibles, et l'autre le circuit du moteur électrique pour ventilateur radiateur liquide de refroidissement et est logé près du ventilateur lui-même.

Ampoules

Feux route et code	12 V - 55 W à iode
Clignoteurs AR, feux de recul Clignoteurs AV	12 V - 21 W
Feux de position AR et de stop	12 V - 5/21 W
Feux de portes ouvertes	12 V - 5 W
Eclairage intérieur voiture, compartiment moteur, console centrale, éclairage coffre AR	12 V - 5 W navette
Clignoteurs latéraux, feux de position AV et éclairage plaque de police.	12 V - 4 W
Eclairage tableau de bord, montre et allume-cigarette. Voyants: alternateur, feux de position, clignoteurs, réserve carburant, starter, frein de stationnement et niveau mini liquide freins, feux route, lunette AR thermique.	12 V - 3 W

OUTILLAGE DE BORD

Dans le coffre AR — Trousse à outils contenant: pince universelle, 3 clés plates doubles (8 × 10) (13 × 14) (17 × 19),

	clé à bougies et pour bouchon réservoir à carburant, broche pour clés à tube, tournevis, tournevis cruciforme. Clé plate (9 × 11) pour plaquettes freins à disque. Cric muni de clé à cliquet et de clé plate. NOTA - La clé à cliquet, accouplée à d'autres clés, sert pour les bougies, les bouchons de vidange huile et les vis de fixation roues.
En option	Clé et cale de réglage jeu aux soupapes.

CARROSSERIE

Type	A caisse à structure différenciée, avec châssis mobile pour train AV.
Portes	Ouvrant dans le bon sens et équipées d'accoudoir de tirage, serrure à fermeture tridirectionnelle, glaces complètement escamotables, glaces pivotantes.
Pare-brise	A glace courbe, avec buses d'air pour dégivrage et désembuage reliées à l'installation de climatisation; essuie-glace à 2 vitesses, lave-glace, deux pare-soleil orientables.
Miroir rétroviseur	Orientable, avec réflecteur à deux positions et porte-vignettes. Rétroviseur supplémentaire extérieur côté conduite.
Sièges	AV séparés, coulissants avec dossiers à inclinaison réglable; appui-tête sur les dossiers, réglables en hauteur. Banquette AR.
Porte-objets	Boîte à gants, porte-cartes dans la partie inférieure de la console centrale et deux vide-poches rigides sur les joues d'auvent.
Glades latérales AR	Ouvrant à compas.
Lunette AR	Glace thermique pour dégivrage et désambuage.

Coffre AR	Ouverture à bouton-poussoir avec serrure de sécurité et éclairage intérieur. Il renferme la roue de secours et les outils de bord.
Climatisation	Prise air dynamique sur le capot moteur, ventilateur électrique à deux vitesses, radiateur climatisation, papillons et conduits pour la distribution de l'air à l'intérieur de la voiture.
Ceintures de sécurité	Ancrages pour les sièges AV et AR.
Remorquage voiture	Attache AV sous la caisse.
Attelage remorque	Prédisposition pour l'attache du crochet d'attelage. Pour l'application s'adresser à nos Ateliers Agréés.

DIMENSIONS - POIDS

Empattement	2330 mm
Voie AV	1300 »
Voie AR	1280 »
Longueur hors tout	3975 »
Largeur hors tout	1555 »
Hauteur maxi (à vide)	1320 »
Garde au sol (sous charge)	130 »
Diamètre mini de braquage	10500 »
Poids en ordre de marche	970 kg
Charge utile	4 personnes + 40 kg de bagages
Poids maxi en pleine charge	1290 kg
Charge maxi remorquable	800 »

Si la voiture tracte une remorque, les conditions d'emploi et les performances devront, évidemment, être proportionnées.

PERFORMANCES

	Ie	IIe	IIIe	IVe	Ve	M.AR
Vitesse maxi en km/h	43	66	100	140	170	42
Pentes maxi franchissables en %	43	26	16	9,5	6,7	43,5
Consommation aux 100 km (CUNA)	8,9 lts de supercarburant (N.O. 96 mini).					

Les opérations d'entretien, à exécuter périodiquement suivant les kilomètres parcourus, ont été divisées en deux groupes divers. Les entretiens normaux se rapportent aux points de graissage et aux simples opérations de nettoyage, tandis que les entretiens fonctionnels se rapportent aux opérations plus complexes de nettoyages, vérifications et réglages.

RECAPITULATION DES ENTRETIENS

Réf. fig.		Kilométrage en milliers de km												Réf. page
		7	14	21	28	35	42	49	56	63	70	77	84	
	Entretiens normaux													
3	Nettoyage filtres carbur. .	+	+	+	+	+	+	+	+	+	+	+	+	37
13	Filtre à air	+	+	+	+	+	+	+	+	+	+	+	+	37
10	Remplacement huile mot.	+	+	+	+	+	+	+	+	+	+	+	+	37
12	Remplacement filtre huile moteur	+	+	+	+	+	+	+	+	+	+	+	+	38
7	Huile B. V. et pont . . .	+	+	+	+	+	+	+	+	+	+	+	+	40
6	Remplacement huile B. V. et pont				+				+				+	40
19	Arbre commande vitesses .	+	+	+	+	+	+	+	+	+	+	+	+	40
14	Huile boîtier direction . .		+		+		+		+		+		+	41
—	Permutation pneus	+	+	+	+	+	+	+	+	+	+	+	+	41
	Entretiens fonctionnels													
8	Jeu aux soupapes		+		+		+		+		+		+	42
—	Bougies d'allumage . . .	+	+	+	+	+	+	+	+	+	+	+	+	44
11	Allumeur	+	+	+	+	+	+	+	+	+	+	+	+	44
5	Carter huile moteur . . .				+				+				+	44
9	Levier de débrayage . . .	+	+	+	+	+	+	+	+	+	+	+	+	44
—	Installation freins	+	+	+	+	+	+	+	+	+	+	+	+	45
15	Amortisseurs	+	+		+		+		+		+		+	46
4	Démarreur	+		+			+			+			+	47
1	Courroie alternateur . . .	+	+	+	+	+	+	+	+	+	+	+	+	47
2	Alternateur							+						47

NOTA — Les opérations d'entretien et de contrôle jusqu'à 2000 ÷ 3000 km sont exécutées avec les coupons de garantie comme prévu par la Maison. Les opérations susdites doivent être exécutées ou faites exécuter par le Client à l'échéance des parcours prévus.

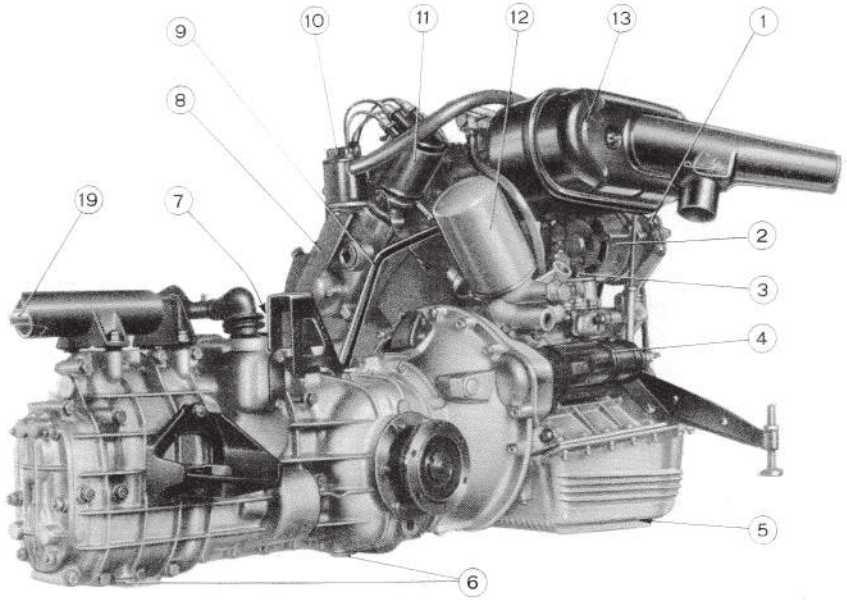

Ensemble moteur - Boîte de vitesses - Pont.

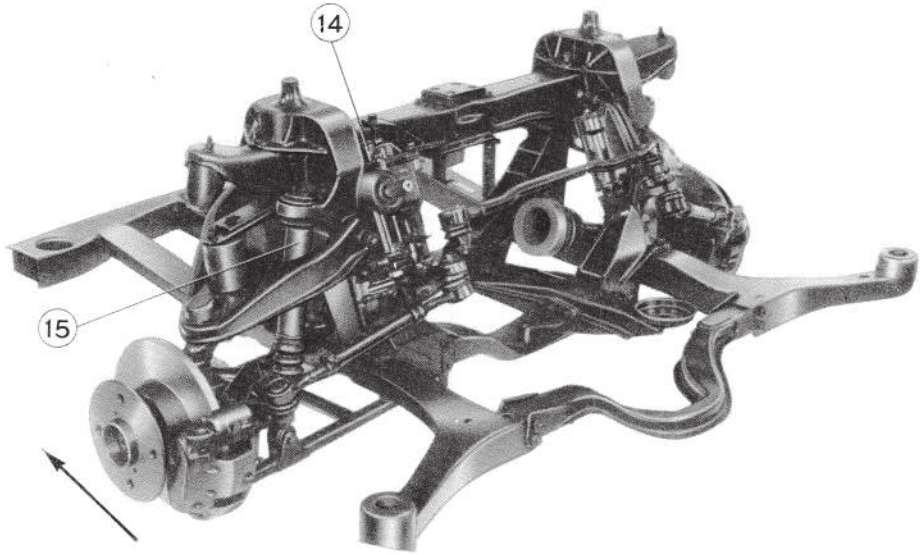

Ensemble suspension AV et châssis train AV.
(La flèche montre le sens de marche de la voiture).

Utiliser seulement les produits sousdits qui peuvent être mélangés entre eux dans n'importe quelle proportion:

	Capacités l.	Capacités kg.	Types
Réservoir à carburant (y compris 5 l. environ de réserve)	38	—	Supercarburant (N.O. 96 mini)
Radiateur et moteur *	6,30	—	Liquide de refroidissement (50% LANCIA 430 S - 50% eau)
Moteur: carter, filtres et tubulures	4,50	4	AGIP F1 WOOM SAE 10 W-40 ESSO UNIFLO 10 W-40 MOBILOIL SUPER 10 W-50
Boîte de vitesses-pont	2,70	2,40	AGIP F1 ROTRA MP SAE 90
Boîtier de direction	0,33	0,30	ESSO GEAR OIL GX 90 MOBILUBE HD 90
Freins hydrauliques **	0,74	0,65	CASTROL GREEN
Réservoir lave-glace	2	—	Eau avec 4% de liquide détergent
Graisseurs	—	—	AGIP F1 GREASE 30 ESSO MULTIPURPOSE GREASE H MOBILGREASE SPECIAL
Joints d'arbres de roues AV	—	—	FIAT MRM 2 MOLYKOTE BR 2

* y compris installation de climatisation voiture.
** y compris 0,200 kg pour purge.

MOTEUR

Alimentation

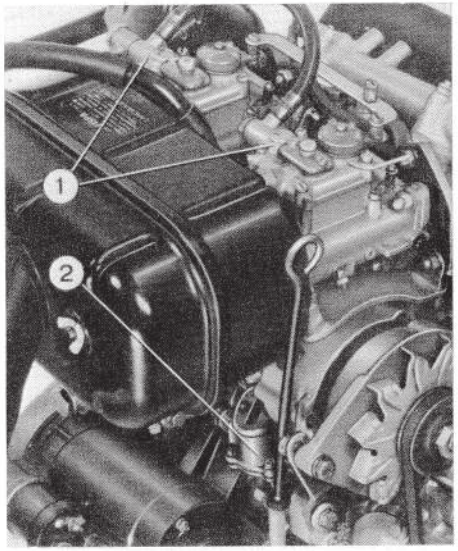

Filtres à carburant

Tous les 7000 km les démonter et les nettoyer soigneusement au carburant.
Le filtre sur le pompe (2) est accessible en retirant le couvercle et ceux sur les carburateurs (1) en débranchant la tubulure de refoulement. En cas de détérioration remplacer les filtres et leurs joints.

Filtre à air

Tous les 7000 km démonter l'élément filtrant, le nettoyer soigneusement au carburant et, s'il y a lieu, le remplacer.

Filtre à air à bain d'huile (sur demande)

Tous les 7000 km déposer la cuve en desserrant la vis de serrage sangle, retirer l'élément filtrant mobile et le laver au pétrole. Vidanger la cuve, la laver au pétrol et la remplir avec huile SAE 20, en faisant attention à ce que le niveau ne dépasse pas le repère intérieur. Lors du remontage s'assurer que le joint se trouve dans son siège.

NOTA - Pour les voitures en circulation en zones très poussiéreuses, les opérations susdites sont à exécuter plus fréquemment.

Graissage

Remplacement huile

Tous les 7000 km remplacer l'huile par moteur chaud.

Vidange huile

Trou de vidange avec bouchon magnétique sous le carter d'huile.

Remplissage huile

A travers la goulotte avec bouchon (3), introduire la quantité d'huile prescrite; faire démarrer le moteur et le laisser tourner pendant quelques secondes puis l'arrêter. Après 5 à 10 minutes, contrôler le niveau de l'huile à l'aide de la jauge (1).

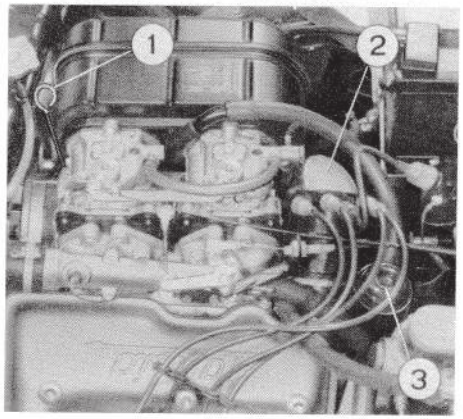

Filtre à huile

Tous les 7000 km remplacer le filtre à huile (2). Visser le nouveau filtre jusqu'à ce que le joint ne touche à la base, ensuite tourner à la main encore d'un demi-tour. Lancer le moteur et contrôler s'il y a des fuites d'huile.

Pour le démontage on peut employer une clé à sangle prévue à cet effet.

Refroidissement

Contrôle niveau

Contrôler périodiquement le niveau du liquide de refroidissement dans le radiateur. Le niveau est régulier quand, à moteur froid, le liquide atteint la base de la goulotte de remplissage avec robinet climatiseur ouvert.

Rétablissement niveau

S'il est nécessaire, rétablir le niveau avec un mélange de 50% d'antigel et 50% d'eau potable. En cas exceptionnel on peut employer seulement de l'eau potable en se rappelant que la qualité anticongélante du liquide se réduit.
Si le niveau du liquide est très bas et le moteur très chaud, ne jamais ajouter de l'eau froide. En ce cas, attendre que le moteur soit refroidi, ou introduire l'eau ou le mélange antigel lentement et avec moteur en marche.

Vidange du liquide

Retirer le bouchon à pression sur le radiateur, ouvrir le robinet de refoulement du liquide au climatiseur et retirer le bouchon du trou de décharge du moteur (indiqué dans la figure).
En retirant le bouchon de remplissage, le moteur étant chaud, il faut avoir la précaution de dévisser en partie le bouchon: d'abord jusqu'au premier cran de sécurité pour laisser échapper la pression, puis jusqu'à le retirer complètement.

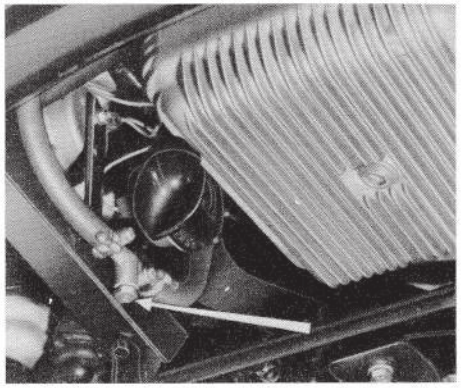

Remplissage

S'assurer que le bouchon du trou de vidange soit fermé, introduire à travers la goulotte de remplissage 3 litres environ d'antigel, lancer le moteur et le faire tourner au ralenti pendant quelques minutes puis compléter le niveau avec de l'eau potable.

S'il s'agit du premier remplissage, vérifier le niveau après un bref parcours.

Important

Remplacer périodiquement le liquide de refroidissement (au moins tous les 12 mois), si possible avant l'hiver.

Le circuit de refroidissement contient un mélange qui garantit contre le gel jusqu'à — 35 °C.

TRANSMISSION

Boîte de vitesses et pont

Niveau d'huile

Tous les 7000 km vérifier le niveau d'huile à l'aide de la jauge de niveau et d'évent (1).

Remplacement d'huile

Tous les 28.000 km remplacer l'huile. Si possible, effectuer l'opération de vidange avec l'huile encore chaude. Laisser dégoutter bien avant d'introduire l'huile neuve.

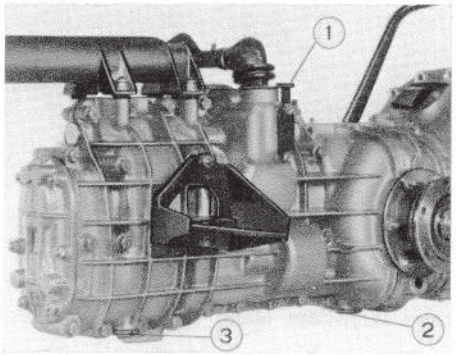

Vidange huile

A travers les trous de vidange équipés de bouchons logés dans la partie inférieure de la boîte de vitesses (3) et du pont (2).

Remplissage huile

Dans la goulotte équipée de bouchon avec jauge de niveau et d'évent (1).

Arbre commande boîte de vitesses

Tous les 7000 km graisser l'arbre commande B. V. à travers le graisseur (1), accessible depuis le compartiment moteur, et le graisseur (2), placé sur l'extrémité inférieure du support de l'arbre et accessible de dessous le plancher de la voiture. Cette opération doit être exécutée avec levier de vitesses au point mort.

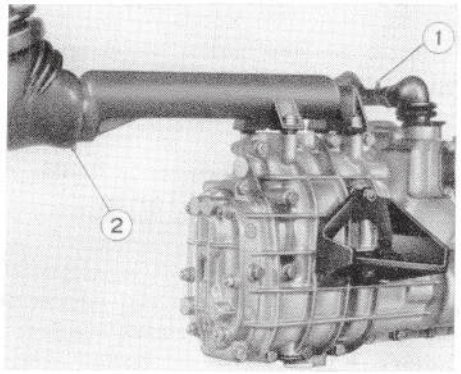

FREINS

Réservoir freins hydrauliques

Contrôler périodiquement que le liquide dans le réservoir se maintienne au niveau maxi.
Le niveau doit se baisser très lentement à cause du rattrapage automatique du jeu dû à l'usure des plaquettes.

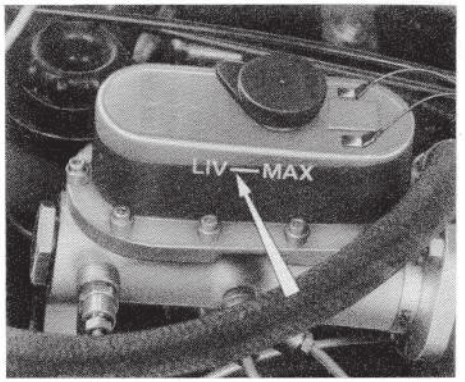

DIRECTION-ROUES

Direction

Boîtier direction et renvoi

Tous les 14.000 km vérifier le niveau de l'huile. Le niveau est normal lorsque l'huile effleure le trou de remplissage.

Roues

Permutation des pneus

Tous les 7000 km, pour prolonger la durée des pneus et pour en assurer une usure uniforme, il est conseillé de procéder à la permutation des pneus. Dans cette occasion, monter la roue de secours, examiner l'état des pneus, en vérifier l'usure et, s'il le faut, les remplacer. S'assurer que les jantes ne soient pas déformées; si elles sont rouillées, les nettoyer.
Pour l'équilibrage des roues voir à la page 46.

CARROSSERIE

Lave-glace de pare-brise

Contrôler périodiquement le tamis logé à l'extrémité du tube entre le réservoir et le niveau du liquide; ce dernier peut être de l'eau ou une solution détergente qui n'endommage ni la peinture ni le caoutchouc des balais d'essuie-glace.
Employer un mélange d'eau et liquide détergent à 4%.

AVIS

Graisser de temps en temps tous les organes de la voiture sujets à l'usure (charnières, rotules, commandes climatisation, leviers commande carburateur, gaines etc.).
Vérifier le verrou de sécurité du capot et le blocage des vis qui fixent les dispositifs et les accessoires de la carrosserie (serrures, charnières des portes, accoudoirs, pare-soleil, dispositifs commande glace pivotante etc.).

MOTEUR

Distribution

Jeu aux soupapes

Tous les 14.000 km contrôler le jeu aux soupapes, qui doit être, à froid, 0,15 mm pour les soupapes d'admission et 0,25 mm pour celles d'échappement.

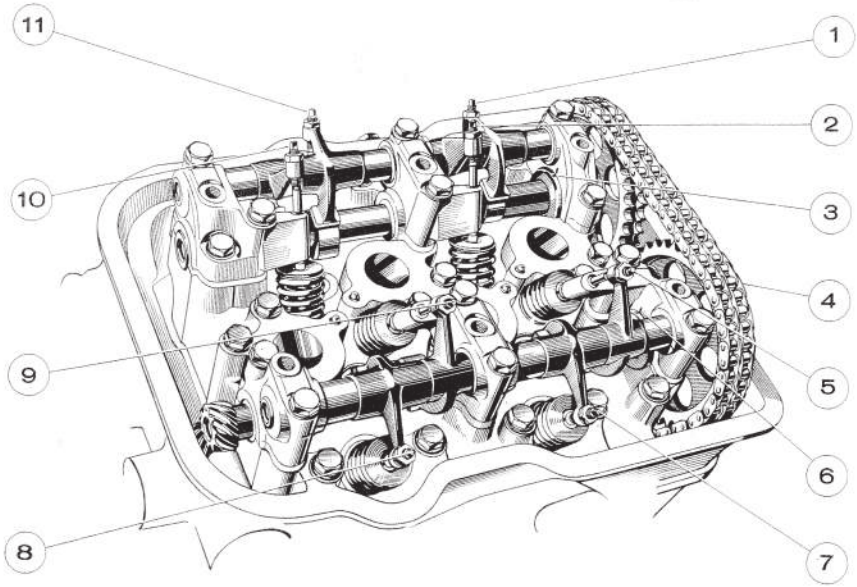

Positions soupapes.

1. Soupape d'échappement cylindre n. 1 - 2. Soupape d'échappement cylindre n. 2 - 3. Repère pour calage arbre à cames soupapes d'échappement - 4. Maillon amovible de la chaîne - 5. Soupape d'admission cylindre n. 1 - 6. Repère calage arbre à cames soupapes d'admission - 7. Soupape d'admission cylindre n. 2 - 8. Soupape d'admission cylindre n. 4 - 9. Soupape d'admission cylindre n. 3 - 10. Soupape d'échappement cylindre n. 4 - 11. Soupape d'échappement cylindre n. 3.

Contrôle calage distribution au P.M.H.

Amener la dent du volant moteur marquée « O » à coïncider avec le repère 1/4 frappé sur le flasque AR du boîtier volant moteur. Régler les soupapes d'admission et d'échappement du cylindre n. 1 avec jeu de 2,20 mm et observer que les repères frappés sur les arbres à cames soient en correspondance des marques sur les chapeaux paliers AV arbres à cames. A ce moment, la soupape d'admission doit amorcer l'ouverture et la soupape d'échappement doit se fermer. Pour ce contrôle il est conseillé de s'adresser à nos Ateliers Agréés.

Sens de rotation du moteur

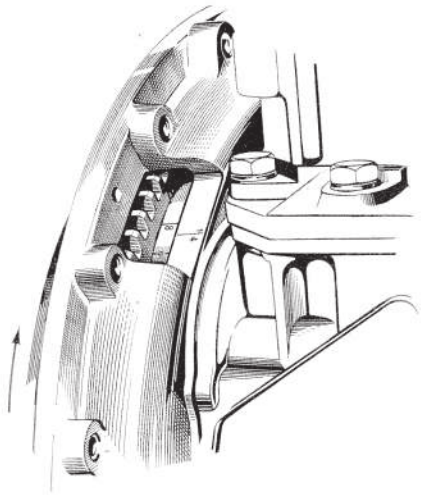

Calage de la distribution

Alimentation

Réglage du ralenti

Valeur établie: 800 tr/mn environ. On peut augmenter ou diminuer légèrement le ralenti en agissant sur la vis (1) de réglage ouverture papillons sans toucher aux quatre vis (2) de réglage du ralenti.

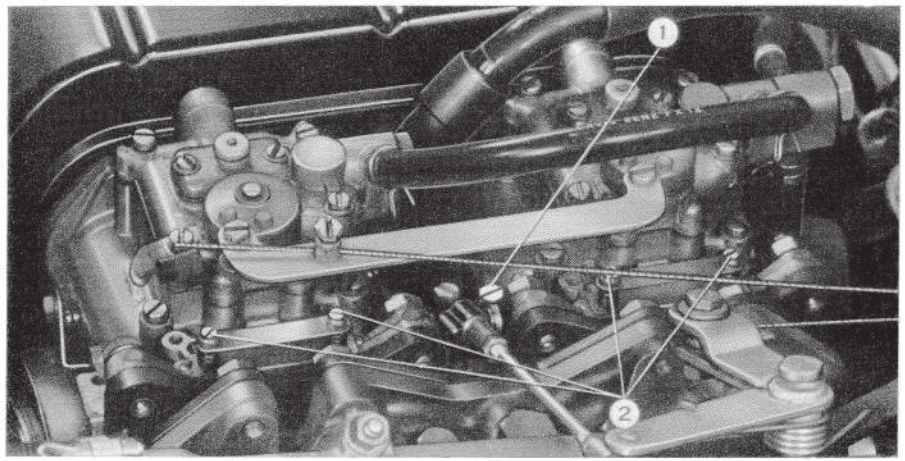

Le réglage de ces dernières doit être exécuté exclusivement par un personnel compétent ou par des Ateliers Agréés.

Allumage

Bougies

Tous les 7000 km nettoyer les électrodes et contrôler l'écartement des contacts.

Allumeur

Tous les 7000 km contrôler les conditions des vis platinées et contrôler l'écartement des contacts, qui doit être de 0,45 ± 0,03 mm.

Contrôle avance à l'allumage

On obtient l'avance fixe de 8° lorsque le repère 8|, frappé sur une dent du volant moteur, se trouve en correspondance du repère 1/4 et les soupapes du cylindre n. 1 sont fermées.

A ce point, les contacts du rupteur commencent à s'écarter et le doigt de l'allumeur est en correspondance du câble qui va au cylindre n. 1. Si ces conditions ne se vérifient pas, sans déposer l'allumeur de son siège, lâcher l'écrou de serrage du collier et déplacer légèrement, dans un sens ou dans l'autre, le corps de l'allumeur, puis le fixer et répéter le contrôle susdit. Pour ce contrôle il est conseillé de s'adresser à des Ateliers Agréés.

Graissage

Carter huile moteur

Tous les 28.000 km nettoyer la crépine. Pour exécuter cette opération, il faut enlever la crépine après avoir déposé le carter d'huile.

TRANSMISSION

Embrayage

Réglage garde à la pédale

Tous les 7000 km contrôler la garde au levier de débrayage (1).

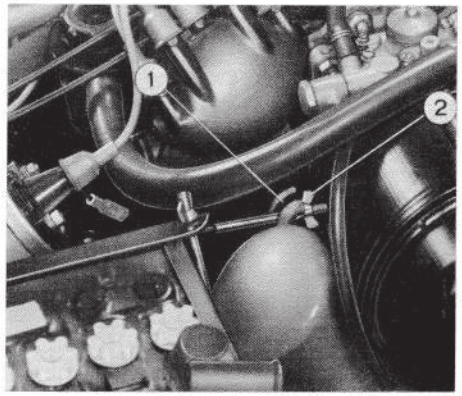

Le réglage a lieu en agissant sur l'écrou spécial (2) situé à l'extrémité AV du flexible relié au levier de débrayage (1), jusqu'à rétablir une garde au levier susdit de 5 à 7 mm.

Dans des conditions particulières d'utilisation de la voiture, le contrôle de la garde au levier de débrayage doit être exécuté plus fréquemment.

FREINS

Installations de freinage

Tous les 7000 km en contrôler le fonctionnement.

De service: aucun réglage n'est nécessaire; il faut seulement remplacer les plaquettes de friction lorsque leur épaisseur, y compris la partie métallique, est de 6,5 à 7 mm.

Contrôler fréquemment, selon l'emploi des freins, que cette épaisseur ne descende pas au-dessous de la valeur indiquée.

AVIS - Après le remplacement des plaquettes, l'installation de freinage redevient efficace seulement après avoir actionné plusieurs fois la pédale, ce qui rétablit le jeu normal entre plaquette et disque.

De stationnement: amener les garnitures des segments au contact du tambour en agissant, à travers les trous sur l'écrou de réglage (4) (voir schéma installation de freinage) et en dévissant ensuite la vis de réglage de 1/3 de tour.

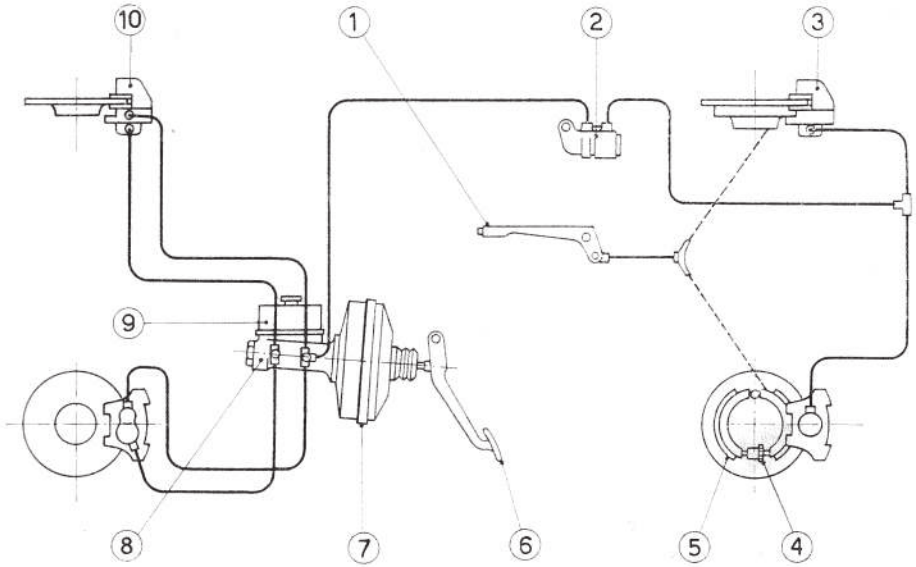

Schéma installation de freinage.

1. Levier frein de stationnement - 2. Régulateur de freinage - 3. Etrier AR - 4. Ecrou de réglage - 5. Segments pour frein de stationnement - 6. Pédale frein - 7. Servo-frein - 8. Maître-cylindre freins - 9. Réservoir - 10. Etrier AV.

Lâcher le contre-écrou (1) et agir sur l'écrou (2) de façon à freiner la voiture avec une course du levier à main de 4 à 5 dents.

Après avoir exécuté le réglage, serrer à fond le contre-écrou (1).

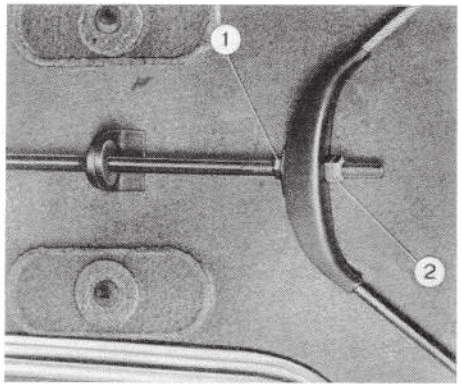

Purge d'air

Il est conseillé de faire exécuter l'opération de purge par nos Ateliers Agréés.

SUSPENSIONS ET ROUES

Suspensions AV et AR

Amortisseurs

Tous les 14.000 km ou si l'action des amortisseurs est irrégulière, les faire vérifier par nos Ateliers Agréés.

Roues

Réglage ouverture roues AV

Agir sur les barres qui relient les leviers des fusées aux leviers de direction et de renvoi en portant l'ouverture à 1 — 2 mm, mesurée sur les jantes, avec voiture sous charge statique.

Equilibrage des roues

Une roue déséquilibrée peut entraîner des vibrations et des ennuis dans la direction. L'équilibrage original exécuté par l'Usine peut s'altérer à cause de l'usure des pneus; il faut donc le rétablir, si nécessaire, et le contrôler au cours de la permutation des pneus. Cette opération est à effectuer surtout quand on remplace un pneu. Dans ce but les roues ont été équipées de contrepoids fixés à la jante.
L'équilibrage des roues peut être seulement exécuté par des Ateliers Agréés, qui sont équipés de l'appareil d'équilibrage dynamique.

INSTALLATION ELECTRIQUE

Démarreur

Tous les 21.000 km nettoyer soigneusement le collecteur et souffler à l'air comprimé la présence éventuelle de poussière de cuivre et de charbon entre les lames. Vérifier l'état d'usure et de contact des balais; si nécessaire les remplacer.

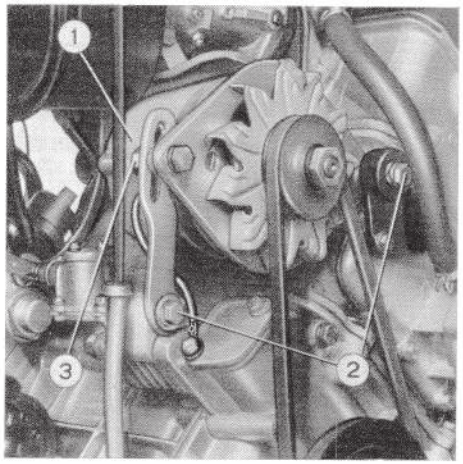

Réglage courroie commande alternateur

Tous les 7000 km contrôler la tension de la courroie; la tension est régulière quand la courroie, sous la pression des doigts, cède de 4 à 5 mm.

Le réglage est obtenu en déplaçant l'alternateur (1) après avoir lâché l'écrou de blocage (3) et les écrous (2) d'articulation de l'alternateur. Après le réglage bloquer les écrous susdits.

Alternateur

Tous les 49.000 km contrôler l'état d'usure et de contact des balais et, si nécessaire, les remplacer.

Batterie

Tous les mois vérifier le niveau et le rétablir exclusivement avec de l'eau distillée (batterie froide). Le niveau doit dépasser de 5 mm environ les plaques.

NOTA - Pendant l'été contrôler plus souvent le niveau de l'électrolyte.

Réglage des projecteurs

Pour l'Italie le réglage est à exécuter à voiture vide et placée de façon que les projecteurs soient à 10 m de distance d'un écran vertical (pour tous les autres pays le réglage est à exécuter conformément au Code en vigueur). Agir sur les vis de réglage (3) pour l'orientation du faisceau lumineux dans le sens vertical et (5) pour l'orientation dans le sens horizontal, après avoir retiré la porte de phare (voir figure à la page 20).
Nous conseillons de faire exécuter cette opération par un Atelier Agréé.

Projecteurs à l'extérieur (feux code)

La hauteur du sol de la coupure, sur l'écran, doit être inférieure de 30 cm à celle du centre de la glace.
La distance horizontale entre les axes des feux doit être comprise entre 118 cm (feux parallèles) et 170 cm (ouverture maxi).

Projecteurs à l'intérieur (feux route)

L'axe optique doit être à peu près parallèle à celui des projecteurs extérieurs.

CARROSSERIE

Lavage extérieur voiture

L'emploi du savon à lessive est absolument à proscrire. Si l'on utilise les « shampooings » du commerce, exclure tout produit qui ne soit pas absolument neutre.

Si, après le séchage, la peinture est terne, on peut la lustrer au moyen de produits « Polish » du commerce qui sont à choisir parmi ceux appropriés à nos peintures.

Nettoyage des taches de goudron, d'huile et de graisse

Les humecter avec de l'essence et rincer avec une grande quantité d'eau aussitôt après.

Nettoyage des glaces

Utiliser de l'eau mélangée à de l'alcool.

Protection des pièces en acier inoxydable

Après le nettoyage, enduire les pièces en acier inoxydable d'un produit du commerce. Cette précaution vaut surtout si la voiture est utilisée au bord de la mer où ces pièces sont plus facilement détériorées par la salure.

Nettoyage intérieur voiture

Pour le nettoyage des draps, se servir des produits à base de talc-trichloréthylène ou d'essence rectifiée, vendus dans le commerce, en ayant soin de ne pas imprégner les parties au-dessous.

Similis, cuirs et tapis en caoutchouc doivent être lavés à l'eau savonneuse, rincés à l'eau et séchés à la peau de daim.

ATTENTION - Eviter d'employer des chiffons humectés d'essence ou d'alcool pour le nettoyage des parties en matière plastique, car cela entraîne la perte de leur brillant.

IMMOBILISATION PROLONGEE

Si la voiture doit être immobilisée pendant une longue période, il sera bon de tenir compte des recommandations suivantes:

— placer la voiture dans un endroit à l'abri de l'humidité et la laisser reposer sur des cales pour ménager les pneus;

— décharger le liquide de refroidissement;

— vidanger le réservoir à essence;

— introduire quelques gouttes d'huile dans les cylindres par les puits des bougies et faire exécuter quelques tours au vilebrequin;

— déposer la batterie, la mettre dans un endroit sec où il n'y ait pas danger de gel et la charger tous les mois;

— enduire de graisse ou d'un produit antirouille toutes les parties non vernies;

— recouvrir la voiture de bâches.

Pour la protection de la voiture ne pas utiliser des bâches en matière plastique, qui sont nuisibles à la bonne conservation de nos peintures.

INSTALLATION ELECTRIQUE

1. Feux code
2. Feux de position AV
3. Feux route
4. Joint à fiche
5. Avertisseurs électro-acoustiques
6. Moteur électrique de ventilateur pour radiateur
7. Thermocontact pour commande moteur ventilateur pour radiateur
8. Relais pour commande moteur ventilateur pour radiateur
9. Clignoteurs AV
10. Connecteur à deux pôles
11. Transmetteur voyant starter
12. Régulateur mécanique de tension
13. Alternateur
14. Fusible protection circuit moteur ventilateur pour radiateur
15. Démarreur
16. Batterie
17. Clignoteurs latéraux
18. Transmetteur manomètre huile
19. Transmetteur thermomètre liquide de refroidissement
20. Moteur d'essuie-glace à deux vitesses
21. Transmetteur voyant niveau liquide freins
22. Allumeur
23. Bobine d'allumage
24. Moteur électrique
25. Contacteur pour éclairage compartiment moteur
26. Eclairage compartiment moteur
27. Connecteur à six pôles
28. Relais d'avertisseurs électro-acoustiques
29. Boîte à fusibles
30. Relais de projecteurs feux code
31. Relais éclairage extérieur
32. Relais de projecteurs feux route
33. Interrupteur avec rhéostat éclairage tableau de bord
34. Ampoule éclairage intérieur console centrale
35. Eclairage tableau de bord
36. Fusible protection circuit allume-cigarette
37. Connecteur à huit pôles pour instruments de bord (blanc)
38. Jauge à essence avec voyant réserve
39. Thermomètre liquide de refroidissement
40. Manomètre huile
41. Compte-tours électronique
42. Connecteur à huit pôles pour instruments de bord (rouge)
43. Montre avec ampoule éclairage
44. Répétiteur de clignoteur gauche
45. Voyant feux route
46. Voyant frein de stationnement et niveau mini liquide freins (clignotant)
47. Voyant alternateur
48. Voyant feux de position
49. Répétiteur de clignoteur droit
50. Voyant starter branché
51. Connecteur à quatre pôles (blanc)
52. Eclairage allume-cigarette
53. Centrale clignotante pour voyant frein de stationnement et niveau mini liquide freins
54. Moteur de lave-glace de pare-brise
55. Contact à clé pour démarrage et services avec antivol
56. Interrupteur pour dégivreur lunette AR
57. Interrupteur pour moteur de ventilateur de climatisation
58. Allume-cigarette électrique
59. Connecteur à quatre pôles (rouge)
60. Commande feux de position, code et route
61. Commande clignoteurs et appel de phares
62. Commande avertisseurs électro-acoustiques
63. Commande moteur d'essuie-glace à deux vitesses et lave-glace
64. Centrale clignotante pour clignoteurs
65. Prise de courant
66. Transmetteur voyant frein de stationnement
67. Contacteur feux stop
68. Contacteur feux de recul
69. Résistance pour dégivreur de lunette AR
70. Feu indicateur de porte ouverte
71. Contacteur de porte pour plafonnier
72. Plafonnier
73. Contacteur éclairage coffre AR
74. Eclairage coffre AR
75. Transmetteur de jauge à essence
76. Clignoteurs AR
77. Feux de position AR
78. Feu de recul
79. Feu de stop
80. Eclairage plaque de police

Bianco	= **Blanc**	**Grigio**	= **Gris**	**Nero**	= **Noir**
Blu	= **Bleu**	**Marrone**	= **Marron**	**Rosso**	= **Rouge**
Giallo	= **Jaune**	**Nocciola**	= **Noisette**	**Verde**	= **Vert**

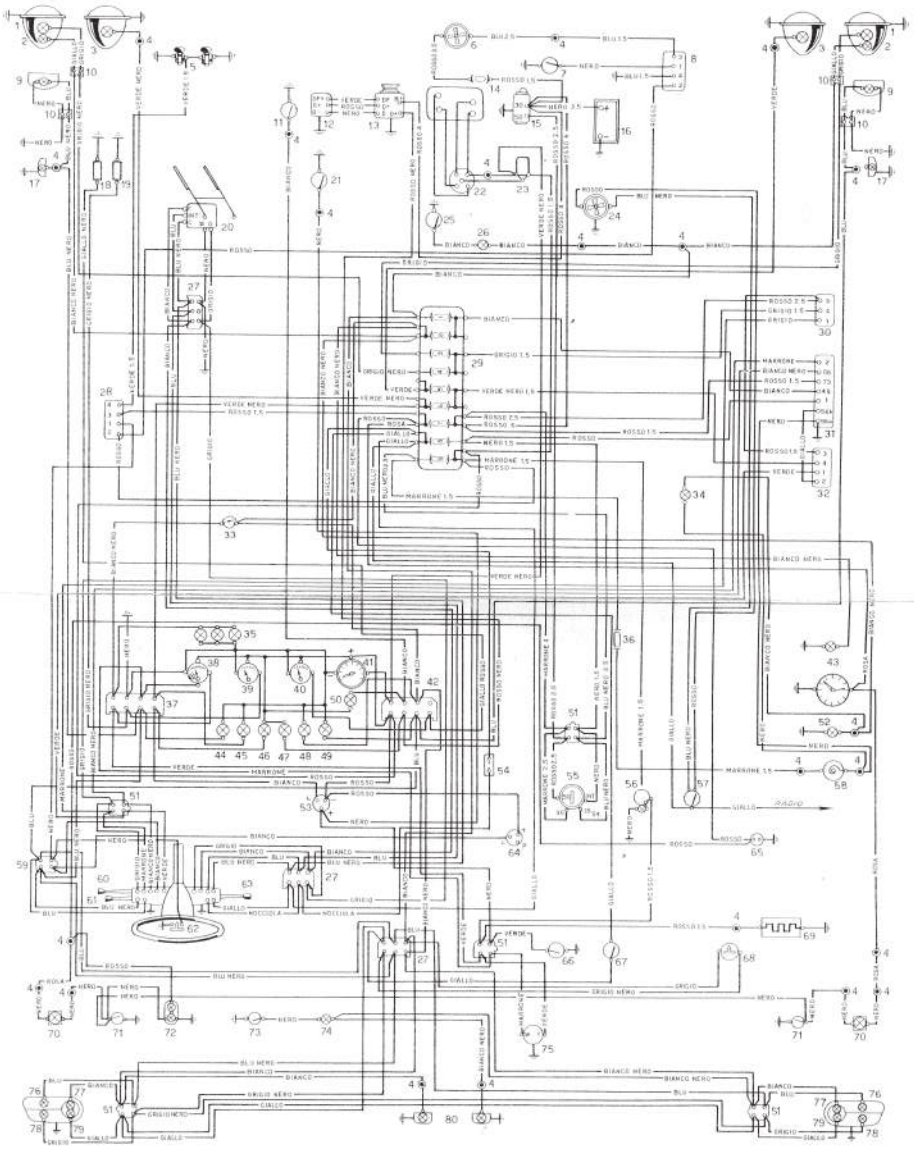

INSTALLATION ELECTRIQUE

(pour voitures destinées dans ces Pays où est prévue l'application du signal de détresse)

1. Feux code
2. Feux de position AV
3. Feux route
4. Joint à fiche
5. Avertisseurs électroacoustiques
6. Moteur électrique ventilateur pour radiateur
7. Fusible protection circuit moteur ventilateur pour radiateur
8. Thermocontact pour commande moteur ventilateur pour radiateur
9. Relais pour commande moteur ventilateur pour radiateur
10. Connecteur à deux pôles
11. Clignoteurs AV
12. Transmetteur voyant starter
13. Régulateur mécanique de tension
14. Alternateur
15. Démarreur
16. Batterie
17. Electrosoupape sur le carburateur pour commande ralenti rapide
18. Clignoteurs latéraux
19. Transmetteur manomètre huile
20. Transmetteur thermomètre liquide de refroidissement
21. Transmetteur voyant niveau mini liquide freins
22. Allumeur
23. Bobine d'allumage
24. Contacteur sur B.V. pour commande ralenti rapide
25. Contacteur sur l'embrayage pour commande ralenti rapide
26. Moteur d'essuie-glace à deux vitesses
27. Contacteur pour éclairage compartiment moteur
28. Eclairage compartiment moteur
29. Moteur électrique à deux vitesses pour ventilateur climatisation
30. Connecteur à six pôles
31. Boîte à fusibles
32. Relais feux code
33. Relais éclairage extérieur
34. Relais pour avertisseurs électroacoustiques
35. Relais pour clignotement éclairage plaque de police
36. Fusible protection installation signal de détresse (16 A)
37. Relais feux route
38. Interrupteur avec rhéostat éclairage tableau de bord
39. Centrale de détresse
40. Ampoule éclairage intérieur console centrale
41. Eclairage tableau de bord
42. Jauge à essence avec voyant réserve
43. Thermomètre liquide de refroidissement
44. Manomètre huile
45. Compte-tours électronique
46. Commutateur pour commande signal de détresse avec voyant
47. Montre avec ampoule éclairage
48. Connecteur à huit pôles pour instruments de bord (blanc)
49. Répétiteur de clignoteur gauche
50. Voyant feux route
51. Voyant frein de stationnement et niveau mini liquide freins (clignotant)
52. Voyant alternateur
53. Voyant feux de position
54. Répétiteur de clignoteur droit
55. Voyant starter branché
56. Connecteur à huit pôles pour instruments de bord (rouge)
57. Connecteur à quatre pôles (blanc)
58. Fusible protection circuit allume-cigarette
59. Eclairage allume-cigarette
60. Moteur de lave-glace de pare-brise
61. Allume-cigarette électrique
62. Centrale de clignotement pour voyant frein de stationnemen de niveau mini liquide freins
63. Centrale clignotants pour clignoteurs
64. Contact à clé pour démarrage et service avec antivol
65. Interrupteur pour dégivreur lunette AR
66. Interrupteur pour moteur pour ventilateur de climatisation
67. Prise de courant
68. Connecteur à quatre pôles (rouge)
69. Commande feux de position, code et route
70. Commande clignoteurs et appel de phares
71. Commande avertisseurs électroacoustiques
72. Commande moteur d'essuie-glace à deux vitesses et lave-glace
73. Transmetteur voyant frein de stationnement
74. Contacteur feux de stop
75. Contacteur feux de recul
76. Résistance pour dégivreur lunette AR
77. Feu indicateur de porte ouverte
78. Contacteur de porte pour éclairage intérieur
79. Plafonnier éclairage intérieur voiture
80. Contacteur pour éclairage coffre AR
81. Eclairage coffre AR
82. Transmetteur de jauge à essence
83. Clignoteurs AR
84. Feux de position AR
85. Feux de recul
86. Feux de stop
87. Eclairage plaque de police

Bianco	= **Blanc**	**Grigio**	= **Gris**	**Nero**	**Noir**
Blu	= **Bleu**	**Marrone**	= **Marron**	**Rosso**	= **Rouge**
Giallo	= **Jaune**	**Nocciola**	= **Noisette**	**Verde**	= **Vert**

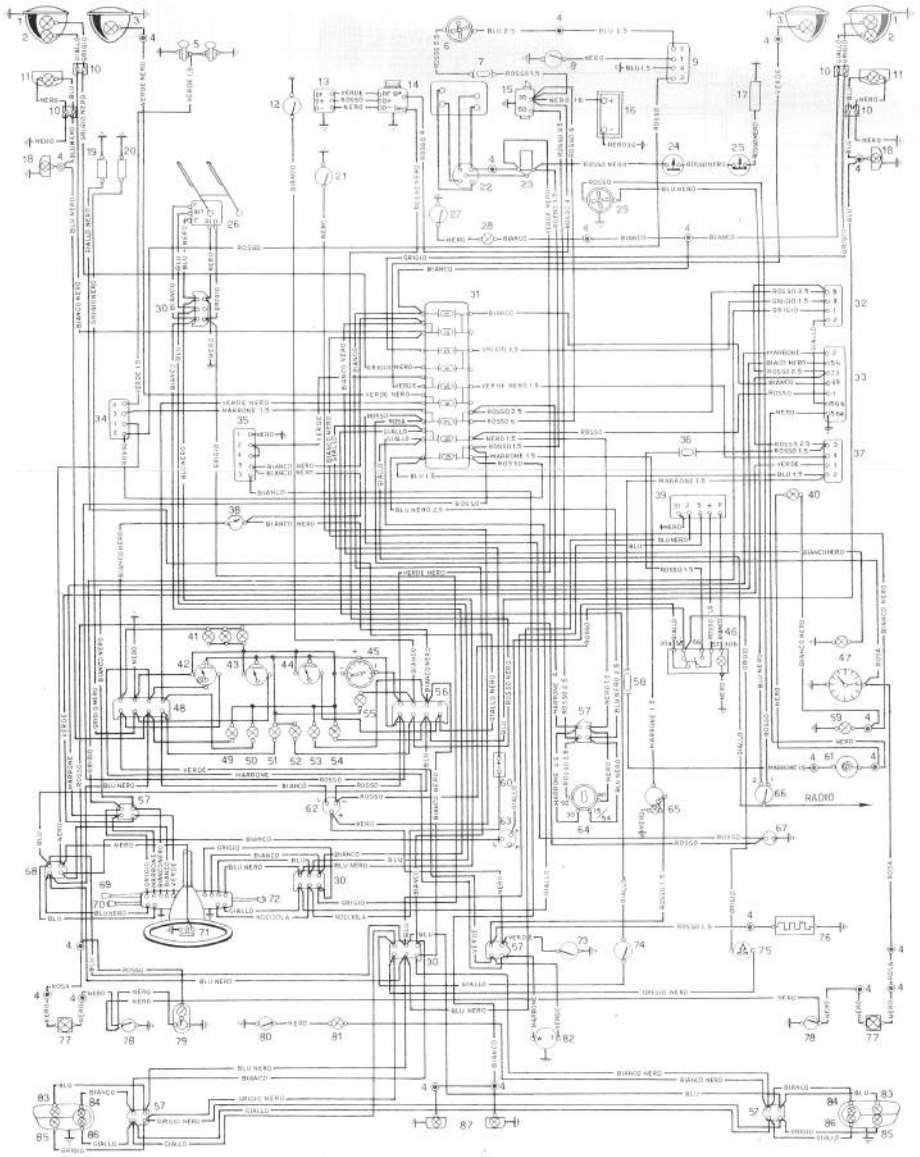

SERVICE APRES-VENTE

Dans les caractéristiques, les données et les schémas on a indiqué tout ce qui est nécessaire de connaître pour les réglages et les contrôles périodiques. Cependant, pour certaines opérations particulières, le Client peut avoir à faire appel à un personnel et à un outillage spécialisés. Il pourra s'adresser à cet effet aux Ateliers de réparations de nos Filiales et de nos Concessionnaires auprès desquels il se procurera les pièces détachées d'origine dont le seul emploi prescrit. En cas de réparations importantes, nous lui conseillons d'avoir recours uniquement à nos Ateliers spécialisés qui possèdent une documentation technique complète sur tous nos modèles et sont particulièrement qualifiés pour exécuter tous les travaux qui les concernent dans les meilleures conditions.

PIECES DETACHEES

Pour toute commande de pièces détachées adressée aux importateurs ou aux concessionnaires de zone, qui ont la tâche de les livrer ou de se les procurer si elles ne sont pas disponibles sur place, prière de toujours préciser:

— la référence de la pièce demandée, si elle est connue, ou, au moins, sa dénomination

— la quantité necessaire

— le numéro d'identification de la voiture (préfixe - n. de châssis)

— le numéro du moteur

— le mode de transport désiré

— la référence de la correspondance déjà échangée.

Si le concessionnaire ou l'importateur ne devait pas s'intéresser suffisamment à la livraison des pièces commandées, nous vous prions d'adresser votre réclamation au:

— SERVICE PIECES DETACHEES —

Corso Peschiera, 193 - 10141 TORINO - Tél. 33.31 - Télex 21465

Les clients habitant ces Pays qui ne disposent pas de Service d'Après-Vente Lancia (voir notre brochure « Organizzazione commerciale ed assistenziale » imprimé n. 8798900), doivent envoyer leurs commandes directement à l'adresse susdite et selon le procédé que nous venons d'indiquer.

LANCIA & C.

FABBRICA AUTOMOBILI - TORINO - S. p. A.

Capital 30 milliards de lires entièrement versé

SIEGE ET DIRECTION GENERALE

TORINO	(10141)	Via Vincenzo Lancia 27 - Casella Postale 430 Torino	Tél. 33.31
		Télégrammes: LANCIAUTO - TORINO - Télex 21165 LANCIA	

USINES

TORINO	(10141)	Via Vincenzo Lancia 27 - Casella Postale 430 Torino	Tél. 33.31
		Télégrammes: LANCIAUTO - TORINO - Télex 21165 LANCIA	
CHIVASSO	(10034)	Via Caluso 50 - Cas. Post. 430 Torino Tél. 91.20.48-91.21.02/03-	
		Télégrammes: LANCIAUTO - TORINO	91.14.39

FILIALES - INSPECTIONS *

BARI	(70123)	Via T. Columbo 47 (Zona Ind.) - Tél. 34.12.88	Télex 81195
BOLOGNA (Roveri)	(40138)	Via E. Mattei 10 - Tél. 53.30.25	Télex 51527
COSENZA*	(87100)	Piazza Loreto 30/31 - Tél. 37.45.8 - 37.48.2	
FIRENZE	(50127)	Via Di Novoli 61 - Tél. 43.03.41/2/3 - 41.20.85	Télex 57274
GENOVA (Rivarolo)	(16161)	Via Rivarolo 59/61n - Tél. 40.40.19-40.33.33-40.70.44	Télex 28013
MILANO	(20149)	Via A. Papa 22/24 - Tél. 32.16.46/7/8	Télex 34650
NAPOLI	(80143)	Via N. Poggioreale 19 - Tél. 22.50.44 - 33.30.13	Télex 71410
PADOVA	(35100)	Zona Ind. - 1ª strada 25 - Tél. 66.20.33	Télex 43034
PALERMO	(90145)	Viale Regione Siciliana - Tél. 51.87.54	Télex 91130
ROMA	(00199)	Via Salaria 665 - Tél. 81.08.341/2/3/4/5	Télex 60137
TORINO	(10141)	Via San Paolo 140 - Tél. 33.31	Télex 21165
VERONA	(37100)	Viale delle Nazioni 10 - Tél. 50.50.88 - 50.51.92	Télex 48257

SERVICE PIECES DETACHEES

TORINO	(10141)	Corso Peschiera 193 - Tel. 33.31	Télex 21465
		Télégrammes: LANCIAUTO - TORINO	

Les descriptions, les illustrations et les données de cette publication n'engagent pas la Fabrique qui, par conséquent, se réserve le droit, les caractéristiques essentielles des types ici décrits et illustrés demeurant inchangées, d'apporter, dans tout moment, les éventuelles modifications aux organes, pièces ou accessoires, dictées par n'importe quelle raison, sans engagement de mettre à jour promptement cette publication.

DIRECTION TECHNIQUE
Service Normes et Publications
Imprimé N. 88794016 (XI-1973 - 3000)
Printed in Italy
Propriété réservée de LANCIA & C. - Fabbrica Automobili - Torino S. p. A.

STAMPERIA ARTISTICA NAZIONALE - Corso Siracusa, 37 - 10136 TORINO