Module RadioEVO
868 MHz, wireless M-Bus

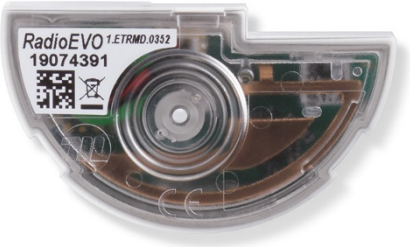

Module radio compact, avec capteur inductif bidirectionnel intégré, associable aux compteurs d'eau Maddalena SJ EVO, VTZ EVO et UPZ EVO.
RadioEVO est compatible également avec d'autres modèles ou marques de compteurs compatibles Modularis.
Il permet le relevé à distance via radio des données de consommation et des alarmes de manière simple et efficace. Il est fourni prêt à l'emploi et pour la même configuration d'usine les données peuvent être lues aussi bien en modalité mobile (*walk-by*) qu'en modalité fixe (AMR). La configuration d'usine peut être modifiée dans tous les cas via radio dans un second temps en utilisant le kit de configuration spécifique (en option).

- Capteur inductif bidirectionnel
- Installation directe sans câbles avec **activation automatique** de la transmission de données via radio
- **868 MHz, avec protocole de données ouvert wM-Bus (EN 13757)**, Certificat OMS (DVGW cert OMS Group)
- Données transmises : volume actuel, volumes aux dates de facturation, port série du compteur, alarmes
- **Lecture de données mobile *(walk-by)* ou fixe (AMR)**
- **Batterie 11 ans + 1, remplaçable**
- Indice de protection : IP67
- Dimensions compactes

DESCRIPTION

Le capteur interne du module RadioEVO détecte la rotation de l'aiguille du compteur grâce au principe de l'induction, insensible aux interférences magnétiques, calcule le volume (dans les deux directions) et gère les situations d'alarme.
Les alarmes gérées sont les suivantes : dépassement du débit maximal (seuil activable et configurable), reflux (seuil configuré et configurable), fuite, blocage compteur ou non utilisation (seuil jours configuré et configurable), fraude magnétique et fraude mécanique (démontage).
RadioEVO est conforme au protocole de communication de données wM-Bus défini au niveau européen de la Norme EN 13757. Cela garantit un haut niveau d'interopérabilité avec différents systèmes de lecture, y compris de tiers, disponibles sur le marché.

CD SD EVO PLUS
avec module RadioEVO

DIMENSIONS

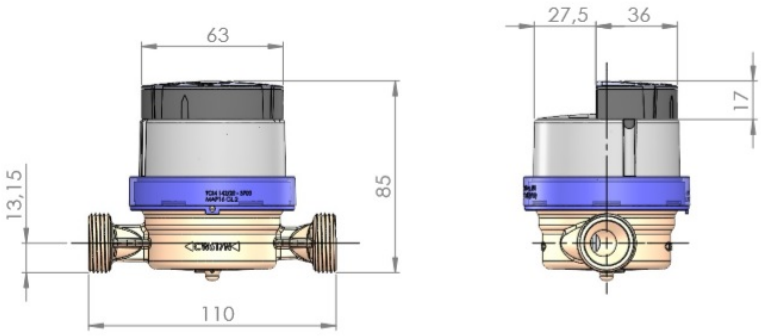

DONNÉES TECHNIQUES

CAPTEUR		Inductif à double bobine (bidirectionnel)
COMPTEURS COMPATIBLES		Maddalena S.p.A. SJ EVO, VTZ EVO e UPZ EVO Tous compteurs compatibles avec le design Modularis DN 15 et 20 (version spéciale pour DN≥25)
PRÉCISION CAPTEUR		1 litre
ALARMES		Manipulation, fraude magnétique, reflux, fuite présumée, compteur bloqué, débit maximal, compteur inversé
CONFIGURATION		Via radio
ALIMENTATION		Batterie aux ions de lithium (remplaçable), 11 ans + 1 de stockage*
HOMOLOGATIONS		CE conformément aux normes européennes CEM : EN 610000-4-2, EN 610000-4-3, ETSI EN 301 489-1 v1.9.2, ETSI EN 301 489-3 v1.6.1, ETSI 300 220 ISO 4064 Ancillary device 6.3 (avec CD SD PLUS EVO) Ancillary device: UNI EN ISO 4064 – 1 2017 3.1.8
RADIO	STANDARD	Wireless M-Bus, OMS
	MODES	T1*, C1
	FRÉQUENCE	868 Mhz
	PORTÉE	500 m en espace libre sans obstacles
	NORMES DE RÉFÉRENCE	EN 13757
	DONNÉES ENVOYÉES	Trame courte*: volume actuel, volumes aux dates de facturation, port série du compteur, alarmes Trame longue : comme trame courte avec ajout des valeurs des 12 derniers mois
CONDITIONS AMBIANTES		Température de stockage : -20 °C ÷ +60 °C Température de service : -10 °C ÷ +55 °C
INDICE DE PROTECTION		IP67

**Paramétrages d'usine, modifiable*

DISPOSITIFS D'ACQUISITION DES DONNÉES ET LOGICIEL

Maddalena dispose d'une gamme complète de récepteurs radio mobiles (*walk-by*) et fixes (AMR) compatibles avec ses compteurs munis d'interface wM-Bus et en mesure de lire également des compteurs de tiers conformes à la Norme EN 13757. Les principaux dispositifs pour la lecture mobile sont les suivants.

✓ **ÉMETTEUR-RÉCEPTEUR RADIO USB (868 MHz)**

Permet de relever les dispositifs wM-Bus via radio et de modifier la configuration d'usine de RadioEVO. Disponible une version avec antenne externe. Solution économique et d'utilisation aisée.

✓ **UniCo >> Universal Connecting Tool (868 MHz)**

Récepteur radio wM-Bus puissant et rapide, muni de batterie interne rechargeable, interface de communication Bluetooth. Logiciel de relevé mobile pour système d'exploitation Windows et Android APP

✓ **ARROW MOBILE**

Logiciel de relevé mobile pour système d'exploitation Windows à utiliser en association avec les récepteurs radio mobiles Maddalena. Téléchargeable sur le site www.maddalena.it.

✓ **EVO CONFIGURATOR**

Logiciel de relevé mobile pour système d'exploitation Windows à utiliser avec les récepteurs radio mobiles Maddalena. Téléchargeable sur le site www.maddalena.it. Sur demande APP Android disponible.

maddalena®
METERING EXPERTISE